Armaturni načrt temeljev in talne plošče pritličja - zgornja cona - 2.del
TLORIS
merilo 1:50

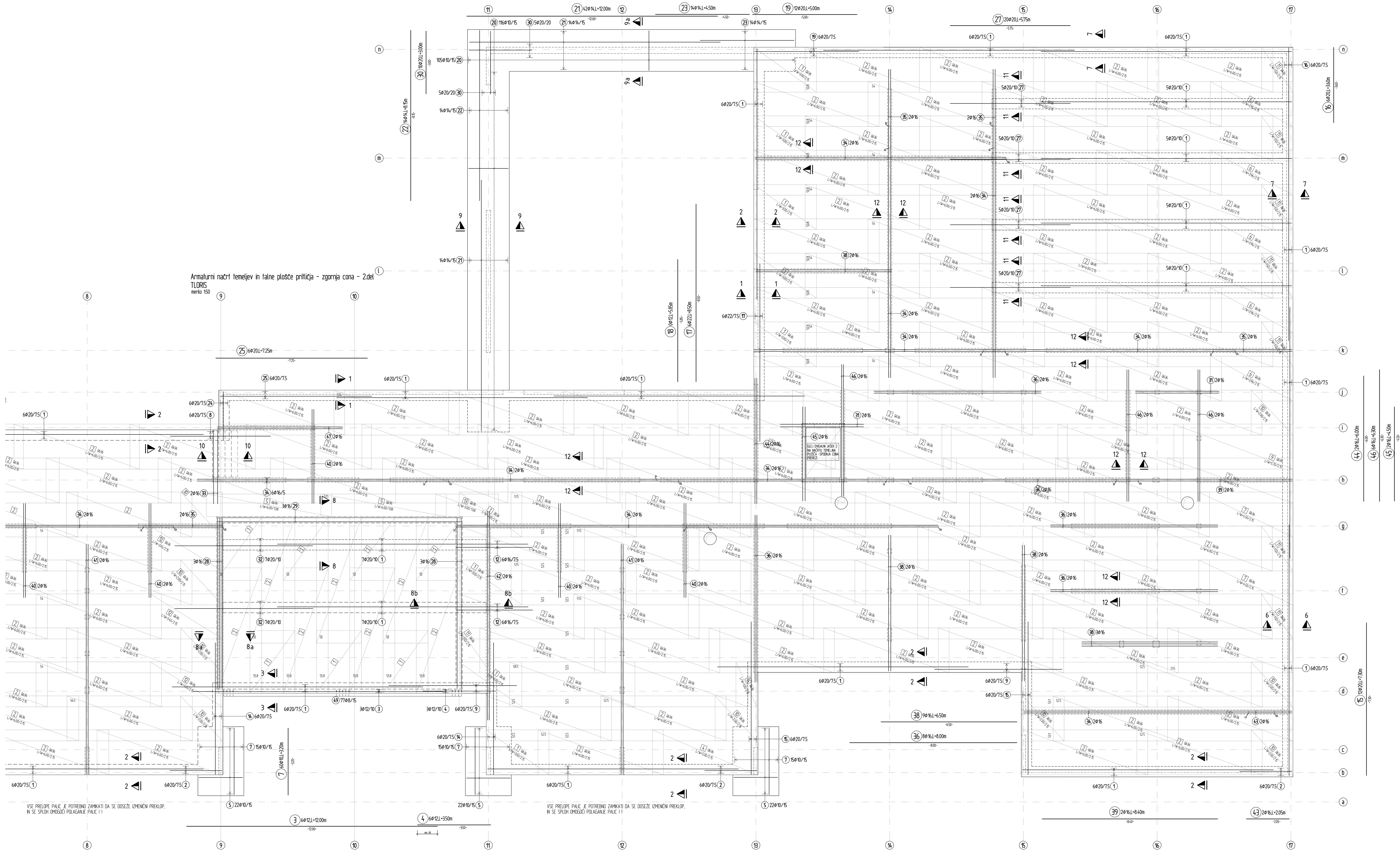

VSE PRELOPE PALIC JE POTREBNO ZAMIKATI DA SE DOSEŽE IZMENIČNI PREKLOP,
IN SE SPLOH OMOGOČI POLAGANJE PALIC ! !

KRIVLJENJE ARMATURE DIN 1045-1

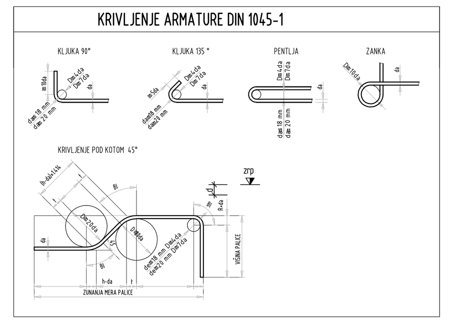

S TEM NAČRTOM OBVEZNO SKUPAJ GLEDATI ŠE NAČRTE:
- A-02 - TEMELJNA PLOŠČA S TEMELJI - SPODNJA CONA - 1.DEL
- A-03 - TEMELJNA PLOŠČA S TEMELJI - SPODNJA CONA - 2.DEL
- A-04 - TEMELJNA PLOŠČA S TEMELJI - SPODNJA CONA - PREREZI
- A-05 - TEMELJNA PLOŠČA S TEMELJI - ZGORNJA CONA - 1.DEL
- A-07 - TEMELJNA PLOŠČA S TEMELJI - ZGORNJA CONA - PREREZI

- A-05, A-06 IN A-07 IMAJO SKUPEN IZVLEČEK ! ! ! !

PREGLEDNA SHEMA

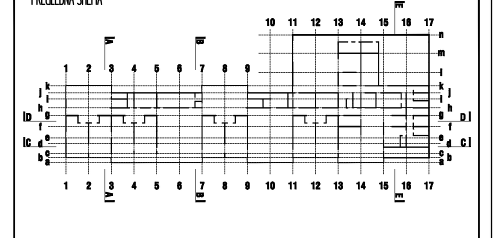

PODATKI O MATERIALIH (pred izvedbo preveriti in uskladiti s projektom betona)

BETON LASTNOSTI V SKLADU s SIST EN 206-1:2003, SIST EN 1026:2008, SIST EN 13670:2010/A101:2010, LASTNOSTI JEKLA V SKLADU S SIST EN 10080:2005

Konstrukcijski element	Mejne vrednosti za sestavo betona							JEKLO	ZAŠČITNI SLOJ			
	Min.trd.raz. betona C (N/mm2)	Ekspozicijski razred	Odpornost na prodor vode	Maksimalna debelina zrna agregata (mm)	Razr. stopnje konsistence	Razr. vidne površine bet.	Izvedba konstrukcijskega elementa	Min.trd.raz. jekla (N/mm2)	Zgornja stran	Spodnja stran	Bočna stran	Zasuta stran/ zunanja stran
TEMELJNA PLOŠČA OBJEKTA	C30/37	XC2	PV-II	Dmax=32	S4	VB0	ARMIRAN BETON	B 500-B	5,0	5,0	5,0	5,0
TEMELJNE GREDE	C30/37	XC2	PV-II	Dmax=32	S4	VB0	ARMIRAN BETON	B 500-B	5,0	5,0	5,0	5,0
STENE - zunanje (zasute+HI)	C30/37	XC1, XF1	PV-II	Dmax=16	S4	VB2	ARMIRAN BETON	B 500-B	-	-	3,0	4,0
PLOŠČE - notranje	C30/37	XC1	-	Dmax=16	S4	VB2	ARMIRAN BETON	B 500-B	3,0	3,0	3,0	-
PLOŠČE - zunanje	C30/37	XC4,XF3	PV-II	Dmax=16	S4	VB3	ARMIRAN BETON	B 500-B	4,0	4,0	4,0	-
IZPOSTAVLJENI JAŠKI	C30/37	XC4,XF1	PV-II	Dmax=32	S4	VB2	ARMIRAN BETON	B 500-B	4,0	4,0	4,0	-
STENE NAD ±0.00 - notranje	C30/37	XC1	-	Dmax=16	S4	VB2	ARMIRAN BETON	B 500-B	3,0	3,0	3,0	-
STEBRI IN SLOPI	C30/37	XC1	-	Dmax=16	S4	VB2	ARMIRAN BETON	B 500-B	3,0	3,0	3,0	-
PODBETON in NAKLONSKI BETON	C12/15	X0	-	Dmax=32	-	-	NEARMIRAN BETON	-	-	-	-	-

Uporabijo se lahko distančniki, PVC/kovinski, iz vlaknastega betona ali betonski distančniki. Distančniki, ki so iz vlaknastega betona ali betona ne smejo vsebovat azbesta, obstojni morajo biti na staranje, zagotavljati morajo min. tlačno trdnost do 700 kPa, posebej morajo biti namenjeni za strukturni in vidni beton, izpolnjevat morajo zahteve za beton in armiran beton po SIST EN 206-1:2003 in protipožarne predpise SIST EN 1991-1-2 in DIN 4201. Imeti morajo tudi enak razteznostni koeficjent kot beton.

Antikorozijska zaščita z vročim cinkanjem, kjer je predpisano, se izvede na gotovih elementih. Naknadno vrtanje, rezanje, brušenje, poliranje, varjenje... ni dovoljeno!
Spajanje posameznih elementov samo z mehanskimi spoji.
Vse mere preveriti in uskladiti z načrti arhitekture!
Vse preboje in utore preveriti in uskladiti z načrti arhitekture in načrti instalacij!
V primeru neskladja ali nejasnosti obvestiti odgovornega vodjo projekta!

LINE d.o.o.
INŽENIRSKI BIRO

Projektant:
LINE d.o.o., Glavni trg 17/b, 2000 Maribor
t: +386 (0)2 2500 847
e: biro@line-ib.com

Naročnik:
Občina Škofja Loka
Mestni trg 15, SI-4220 Škofja Loka

Odgovorni vodja projekta: M. GREGORSKI udia	Reg. št.: A-1222	Objekt: VRTEC KAMNITNIK	Številka projekta: G-251/16
Odgovorni projektant: N. KRISTANIC udig	Reg. št.: G-3119	Vrsta načrta: 3 - NAČRT GRADBENIH KONSTRUKCIJ	Številka načrta: 142/17
Obdelal: D.ŽALIK	Reg. št.:	Vsebina risbe: ARMATURNI NAČRTI	Faza načrta: PZI
Datum: AVGUST 2017		TEMELJNA PLOŠČA S TEMELJI- ZGORNJA CONA - 2.DEL	Stopnja obdelave: Armaturni načrti
Merilo: 1 : 50	Format: A0+		Datoteka:
			Risba A-06

TI DOKUMENTI SE OBRAVNAVAJO KOT ZAUPNI. NE SME SE JIH KOPIRATI, DISTRIBUIRATI DRUGIM ALI UPORABLJATI NJIHOVO VSEBINO ALI JO SPOROČATI TRETJIM OSEBAM, V CELOTI ALI DELNO, BREZ PISNEGA DOVOLJENJA. VSE PRAVICE SO PRIDRŽANE. UPOŠTEVATI V SKLADU S STANDARDOM ISO 16016!

THIS DOCUMENT MUST BE TREATET AS CONFIDENTIAL. IT MUST NOT BE COPIED, DISTRIBUTET TO OTHERS, OR ITS CONTENTS BE USED OR COMMUNICATED, EITHER IN WHOLE OR IN PART, WITHOUT WRITTEN PERMISSION. ALL RIGHTS ARE RESERVED. REFER TO PROTECTION NOTICE ISO 16016!